巻取機	ポータブルウインチ(鉄)(ＰＮＷシリーズ)	価格表種別	C群

品番	規格(容量)ドラム1層目	手荷重	ハンドル1回転の巻取り長さ	使用ロープ径	ロープ収容能力	減速比	入数	製品重量(台)kg
PNW-100N	100kg	116N	166.5mm	φ5(φ6)	30m(15m)	1：1	4台	7.0
PNW-300N	300kg	110N	72.5mm	φ6	30m	1：2.88		12.0
PNW-500N	500kg	122N	48.2mm			1：4.33		13.5

■PNW-300N図面

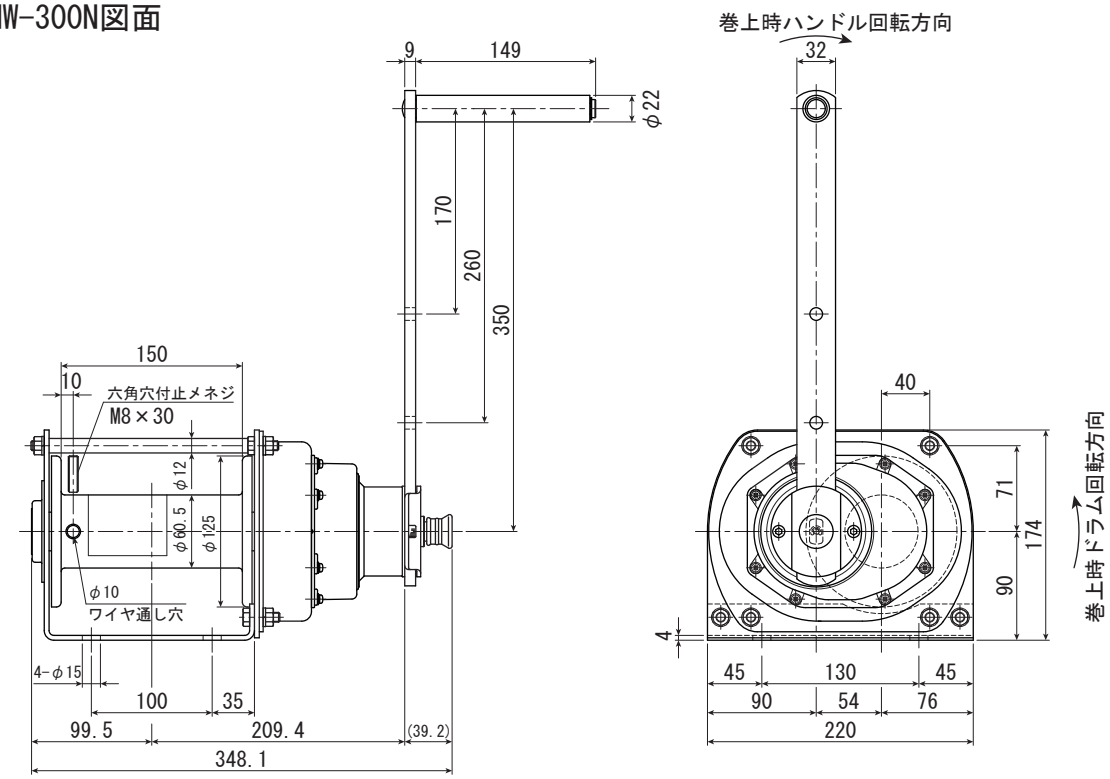
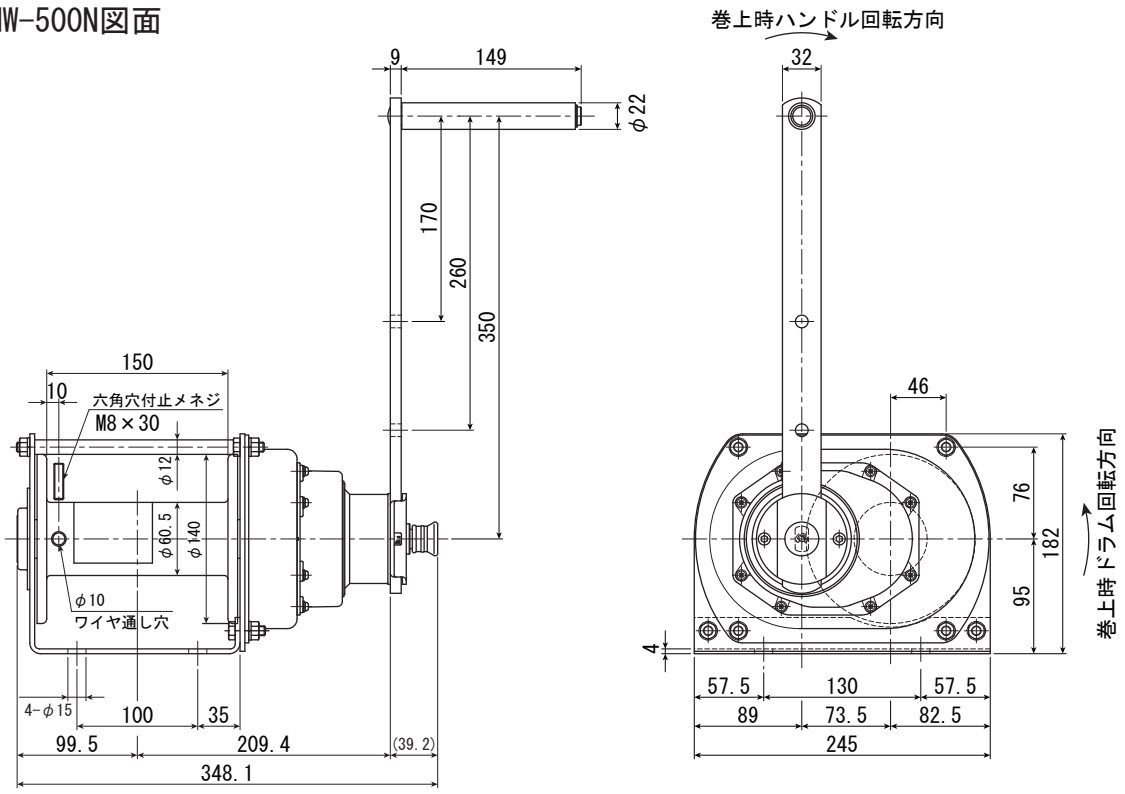
■PNW-500N図面