開閉式共通部品（電動開閉装置）

幕蔵太郎図面　10m用

■MCH15010T

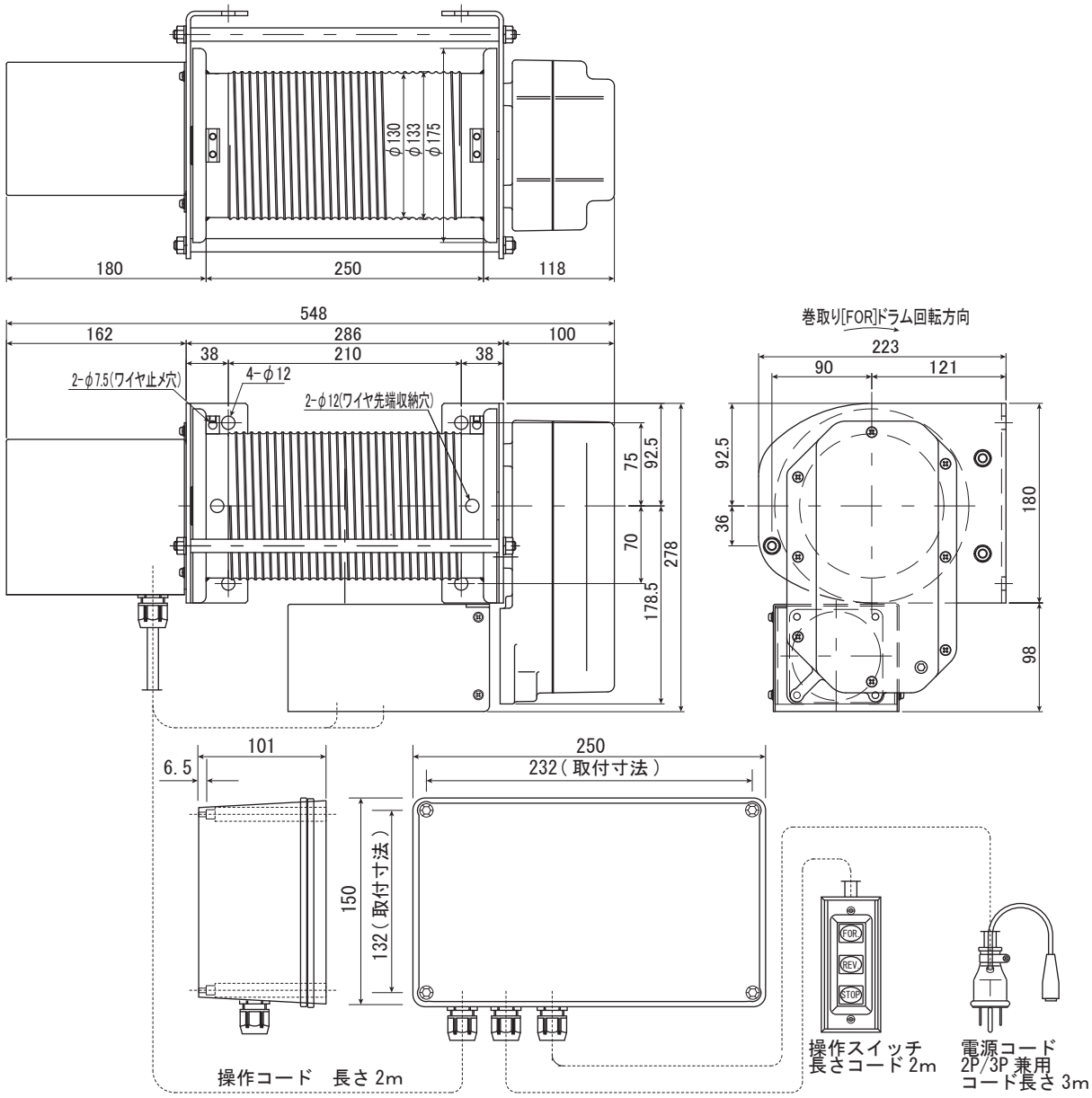

仕様

定格荷重	144kg
定格ロープ速度	7m/min
ロープ巻取速度	φ6×10m
電源	単相 100V, 50/60Hz
電動機	DCﾏｸﾞﾈｯﾄﾓｰﾀｰ　270W
定格電流	4A
減速比	1/195
製品重量	31kg

※その他の仕様
- 縦取付仕様（ドラム上）
- 屋内仕様（直接雨がかからないように設置して下さい）
- 塗装色　マンセルN2半艶
- プラグ付電源コード　2mm²×3芯×3m
- 屋内型操作スイッチ　0.75mm²×4芯×2m
- ウインチ接続コード　1.25mm²×10芯×2m